SCHEDA TECNICA
TECHNICAL DATA

04/11/11 rev.2 del 10/01/25

CODICE / *CODE*
Serie 100TA-TB-NN

DESCRIZIONE / *DESCRIPTION*

Valvola d'arredo a squadra termostatizzabile attacco a compressione.
TA finitura cromo 0,2 µm
TB finitura bianca.
NN finitura nera.

Angle thermostatic radiator design valve compression end.
TA Chrome finishing 0,2 µm
TB White color
NN Black color

Pressione di esercizio 10bar
Working pressure 10 bar

Temperatura di esercizio –20+110°
Working temperature -20+110°

FOTO / *PICTURE*

100TA

100TB - RAL 9016

100NN - RAL 9004

CARATTERISTICHE DELLA VALVOLA / *VALVE FEATURES*

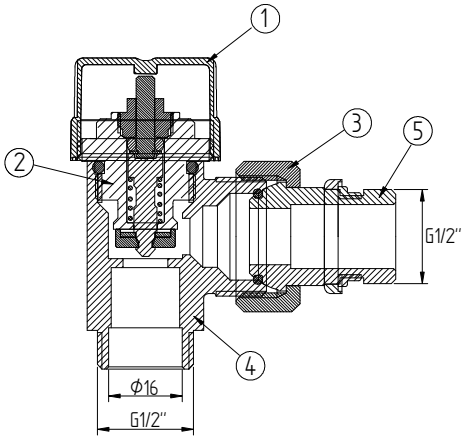

1: Volantino - handwheel	ABS
2: vitone - headwork	OT58
3: calotta – nut 3/4"	OT58
4: corpo - body	OT58
5: codolo – tail 1/2"	OT58

DIMENSIONI PRINCIPALI / *LEADING DIMENSIONS*

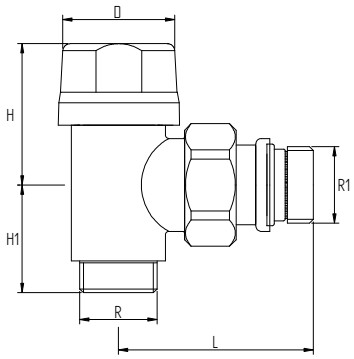

RxR1	1/2x1/2
D	34
L	52
H	40
H1	29

A.P.M. srl via Mirabella, 1 28013 Gattico-Veruno NO ITALY - tel. +39.0322.88.07.07 fax +39.0322.88.07.04 http://www.apm.cc mail to: info@apm.cc